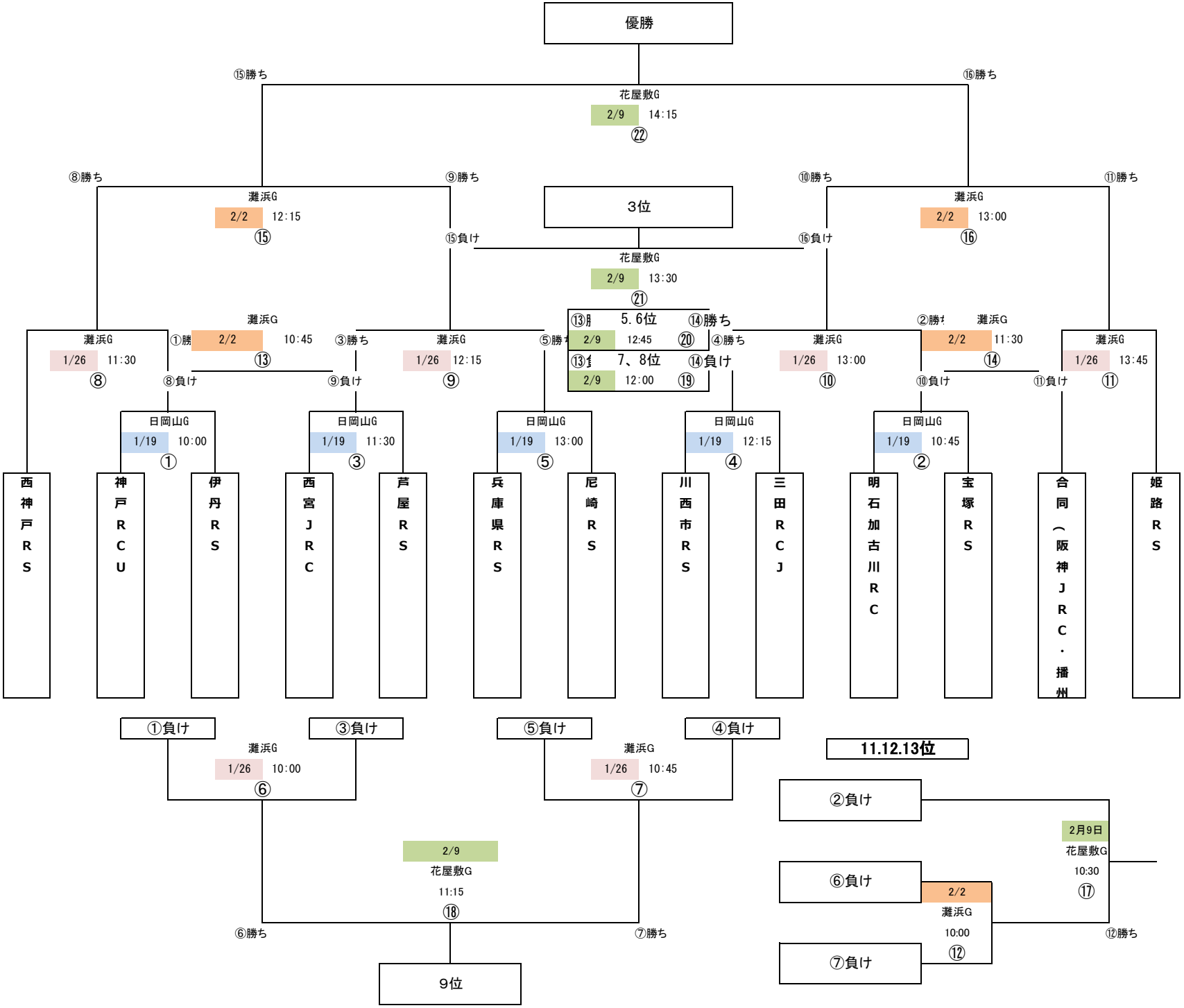2025年度　第23回兵庫県中学生RS新人戦 トーナメント表